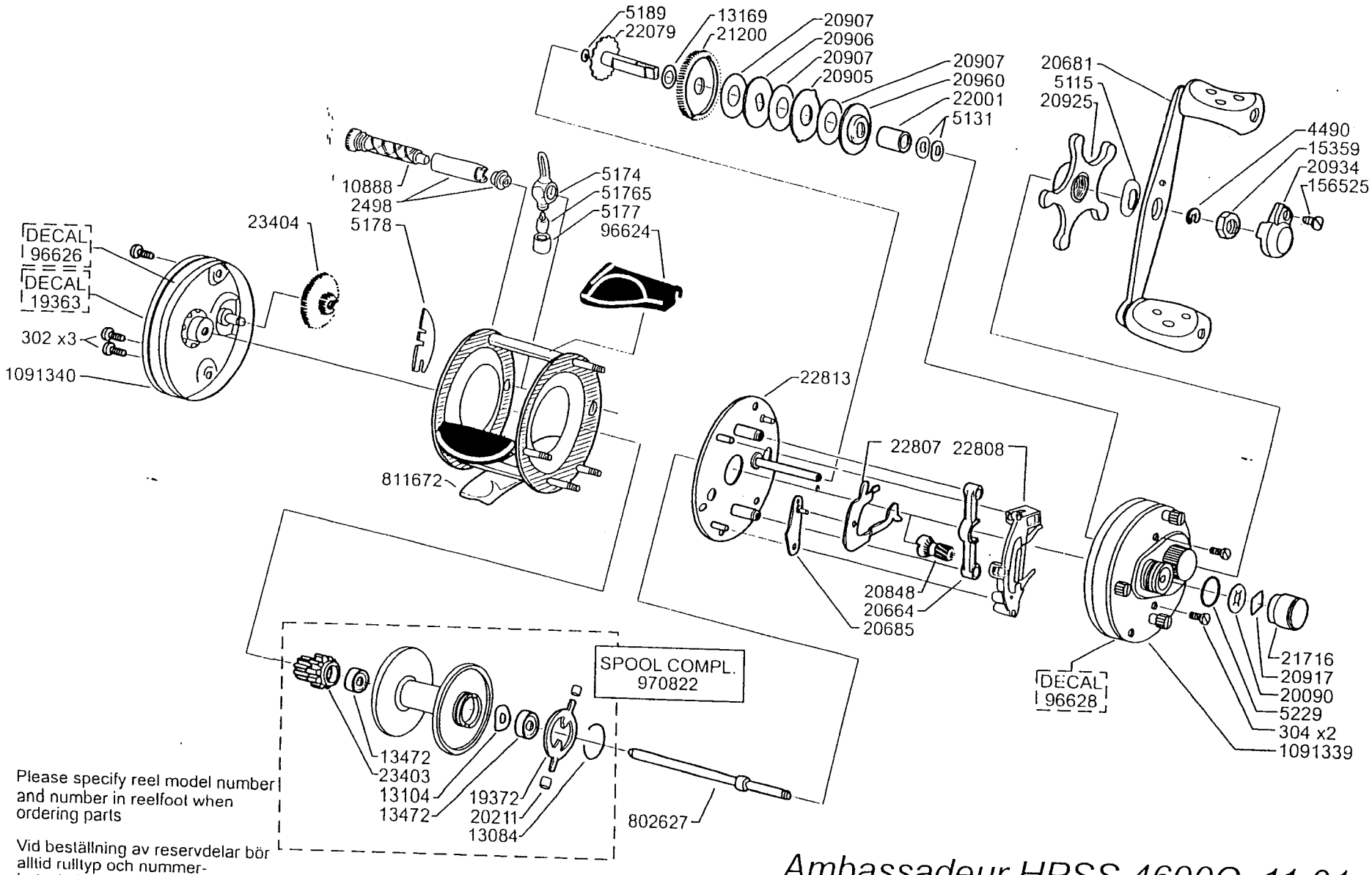

Please specify reel model number and number in reelfoot when ordering parts

Vid beställning av reservdelar bör alltid rulltyp och nummer-beteckning under rullfoten anges

Ambassadeur HPSS 4600C 11 01

1071442 Bordeaux / Black

34-12366-0